AKOTHERM®
ALUMINIUM-PROFILSYSTEME
FENSTER TÜREN FASSADEN WINTERGÄRTEN

PROFILSYSTEME
PROFILE SYSTEMS

FÜR FASSADEN
FOR FACADES

AT 500 F / AT 500 F-SI

Pfostenaufsatz
Pillar extension

Dachfenster
Roof window

AT 500 F Stahloptik
AT 500 F Steel look

AT 500 SG

IDEEN. SYSTEME. PARTNERSCHAFT.
IDEAS. SYSTEMS. PARTNERSHIP.

ALUMINIUM-PROFILSYSTEME FÜR FENSTER, TÜREN, FASSADEN, WINTERGÄRTEN
ALUMINIUM PROFILE SYSTEMS FOR WINDOWS, DOORS, FACADES, CONSERVATORIES

FRAGEN?
QUESTIONS?

WIR BERATEN SIE GERNE.
WE´RE GLAD TO ADVISE YOU.

Große Ideen finden sich oft in kleinen Dingen wieder. Details, die aber gerade entscheidend sind für Produktqualität und -innovation. Praxisorientierte Ideen werden von unseren Entwicklungsingenieuren der Abteilung Forschung und Entwicklung aufgegriffen und bis zur Serienreife konsequent fortentwickelt.
Akotherm: Systeme voller Ideen.

Great ideas can often be found again in small things. Details that really are decisive for product quality and innovation. The development engineers in our research and development department take up practice-oriented ideas and consistently further develop them until they are ready for series production.
Akotherm: Systems full of ideas.

RUFEN SIE UNS AN.
CALL US.

÷ Phone: +49 (0) 2622 9418-0

÷ Fax: +49 (0) 2622 9418-255

Wir liefern Ihnen mehr als durchdachte Profilsysteme. Sie sind das Resultat von über Jahren erworbener technischer Kompetenz und ineinandergreifenden Strukturen. Orientiert an der Anwendungspraxis, entsprechen Akotherm-Profilsysteme den jeweiligen nationalen Standards.
Akotherm: Know-how und Kompetenz zu Ihrem Vorteil.

We offer you more than well thought-out profile systems. They are the result of years of technical expertise in interlocking structures. Oriented to practical application, Akotherm profile systems conform to the relevant national standards.
Akotherm: Know-how and expertise for your benefit.

SENDEN SIE EINE E-MAIL.
SEND AN EMAIL.

÷ info@akotherm.de

Als Akotherm-Systempartner sind Sie Teil einer aktiven Gemeinschaft. Der kooperative Gedankenaustausch ist tragender Bestandteil der Akotherm-Philosophie. Ob im Betrieb oder in überbetrieblichen Seminaren, die aktive Kommunikation ist die Grundlage zur Entwicklung und Realisierung anwendungsgerechter Produkte und Dienstleistungen.
Akotherm: Aktive Partnerschaft von Anfang an.

As an Akotherm system partner, you are part of an active community. The cooperative exchange of ideas is a fundamental concept in Akotherm's philosophy. Be it in company or industry-wide seminars, active communication is the basis for the development and manufacture of products and services for practical application.
Akotherm: Active partnership right from the start.

ODER BESUCHEN SIE UNS IM INTERNET.
OR VISIT THE INTERNET.

÷ www.akotherm.de

INHALT CONTENT

AT 500 F / AT 500 F - SI 4/5

Pfostenaufsatz / Pillar extension 6

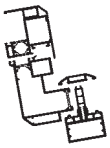

Dachfenster / Roof window 7

AT 500 F Stahloptik / Steel look 8/9

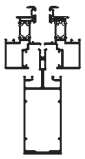

AT 500 SG 10/11

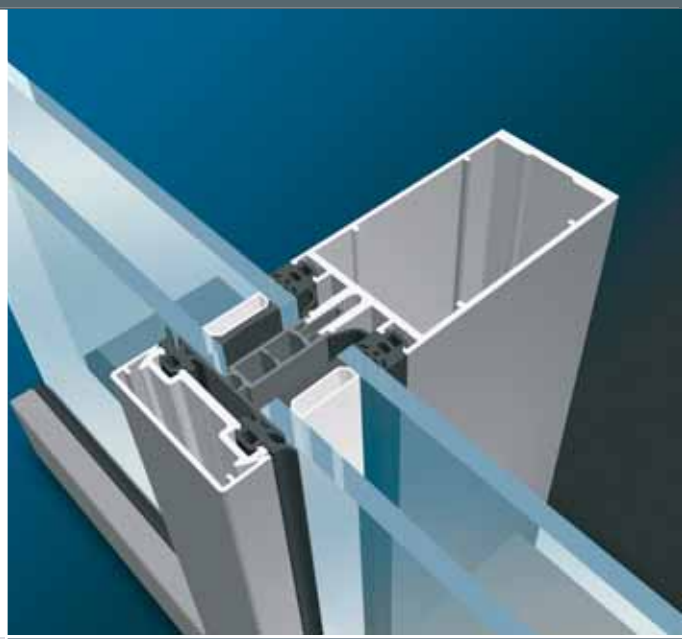

PROFILSYSTEME

FÜR FASSADEN

AT 500 F / AT 500 F - SI

TECHNISCHE MERKMALE

- Ansichtsbreite: Pfosten, Riegel und Deckschalen 50 mm
- Bautiefe: Pfosten und Riegel von 32–195 mm, Deckschalen von 9–30 mm
- Glasscheibendicke AT 500 F: bis 34 mm
- Glasscheibendicke AT 500 F-SI: bis 44 mm
- Glasscheibengewicht: bis 250 kg

SYSTEMPRÜFUNG

- Fugendurchlässigkeit nach EN 12152: Klasse AE
- Schlagregendichtheit nach EN 12154: Klasse RE 1200
- Schlagregendynamisch nach ENV 13050: 206 Pa / 619 Pa
- Stoßfestigkeit Nach EN 14019: E5/I5
- Schallschutz DIN EN ISO 140 Teil 3: bis R_w = 41 dB
- Wärmedurchgang AT 500 F: U_f = 1.7–1.9 W/(m²· K)
- Wärmedurchgang AT 500 F-SI: U_f = 1.2–1.4 W/(m²· K)
- Einbruchhemmung nach DIN V ENV 1627: WK2
- CE-Kennzeichnung nach EN 13830: kann durchgeführt werden

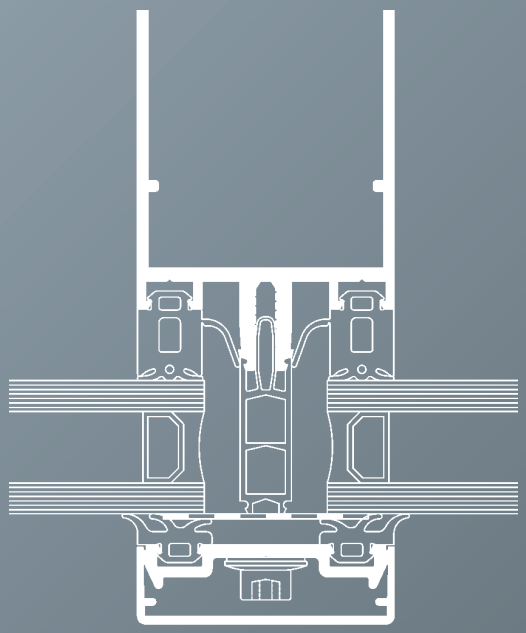

AT 500 F / AT 500 F-SI
Hochgedämmtes Fassadensystem mit gleichen Profilen für Pfosten und Riegel.

Das System AKOTHERM AT 500 F /AT 500 F-SI ist ein Fassadensystem für großflächige Glasfassaden und hat eine Ansichtsbreite von 50 mm. Durch verschiedene Pfosten- und Riegelprofile können die unterschiedlichsten technischen Anforderungen realisiert werden. Außerdem steht eineVielfalt von äußeren Deckschalen zur Verfügung. Somit kann auch das äußere Erscheinungsbild der Fassade optisch verändert werden. Einsatzelemente wie z. B. Fenster, Dachfenster, Türen usw. können aus dem System AT 730 eingesetzt werden. Sonderprofile für Wandanschlüsse, Innen- und Außenecken usw. sind vorhanden. Die Besonderheit dieses Systems liegt in der Möglichkeit, für Pfosten und Riegel die gleichen Profile zu verwenden. Hierdurch wird der Verschnitt auf ein Minimum beschränkt.

Gerade Schnitte und das patentierte Entwässerungssystem machen ein Ausklinken der Riegelprofile überflüssig. Das bedeutet eine enorme Kostenersparnis bei der Fertigung.

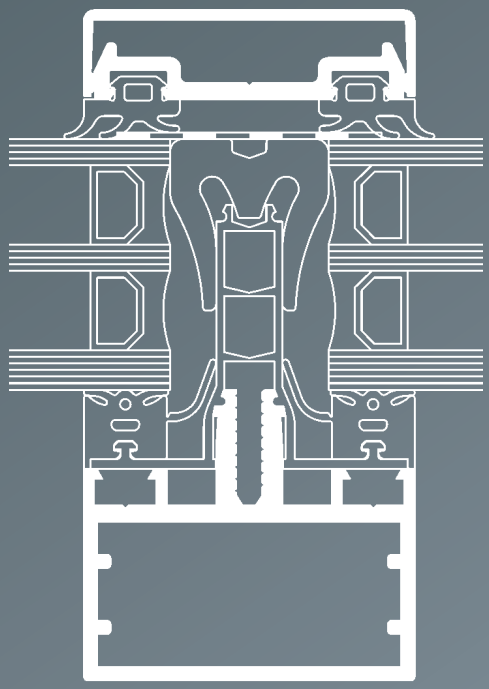

AT 500 F / AT 500 F-SI
Highly thermally insulated facade system with the same profile for pillars and bolts.

The AKOTHERM AT 500 F /AT 500 F-SI system is a facade system for large glass facades and has a profile of 50 mm. Different pillar and bolt profiles make it possible to meet the most diverse technical requirements. A number of outer covering shells are available. This also makes it possible to change the outer facade look.
Elements such as windows, roof windows, doors, etc. from the AT 730 system can be used. Special profiles for wall connections, interior and exterior corners etc. are available. The special feature of this system is the possibility of using the same profiles for pillars and bolts. This reduces cutting to a minimum.

Straight cuts and the patented drainage system require no notching of the bolt profiles. This means significant cost-saving in manufacturing.

BAUARTEN
CONSTRUCTION TYPES

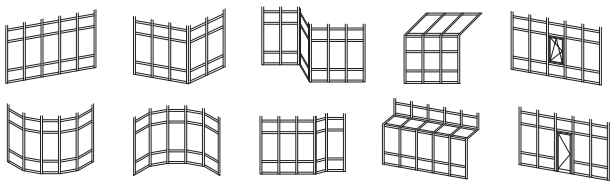

PRODUCT SPECIFICATIONS

- Profile: pillars, bolts and covering shells 50 mm
- Installation depth: pillars and bolts 32–195 mm, covering shells between 9–30 mm
- Glass pane thickness AT 500 F: up to 34 mm
- Glass pane thickness AT 500 F-SI: up to 44 mm
- Glass pane weight: up to 250 kg

SYSTEM CHECK

- Permeability of joints in accordance with EN 12152: Class AE
- Tightness against driving rain in accordance with EN 12154: Class RE 1200
- Dynamic driving rain in accordance with ENV 13050: 206 Pa / 619 Pa
- Impact resistance in accordance with EN 14019: E5/I5
- Noise insulation DIN EN ISO 140 part 3: up to R_w = 41 dB
- Heat transition AT 500 F: U_f = 1.7–1.9 W/(m²· K)
- Heat transition AT 500 F-SI: U_f = 1.2–1.4 W/(m²· K)
- Burglar resistance in accordance with DIN V ENV 1627: WK2
- CE mark in accordance with EN 13830: can be carried out

PROFILE SYSTEMS

FOR FACADES

AT 500 F / AT 500 F - SI

PROFILSYSTEME
PROFILE SYSTEMS

FÜR FASSADEN
FOR FACADES

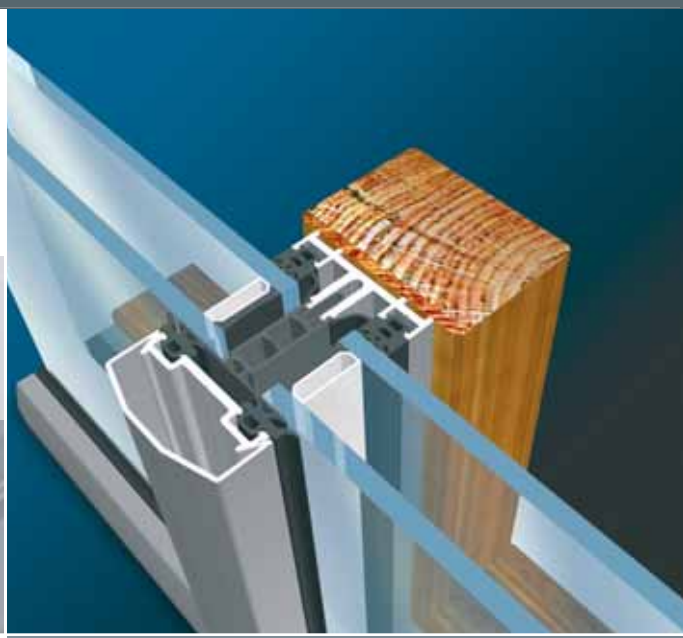

Pfostenaufsatz / Pillar extension

TECHNISCHE MERKMALE
PRODUCT SPECIFICATIONS

- Ansichtsbreite: Pfosten, Riegel und Deckschalen 50 mm
  Profile: pillars, bolts and covering shells 50 mm
- Bautiefe: Pfosten und Riegel 10 mm, Deckschalen von 9–30 mm
  Installation depth: pillars and bolts 10 mm, covering shells between 9–30 mm
- Glasscheibendicke: AT 500 F bis 34 mm / AT 500 F -SI bis 44 mm
  Glass pane thickness: AT 500 F up to 34 mm / AT 500 F -SI up to 44 mm
- Glasscheibengewicht: bis 250 kg
  Glass pane weight: up to 250 kg

SYSTEMPRÜFUNG
SYSTEM CHECK

- Fugendurchlässigkeit nach EN 12152: Klasse AE
  Permeability of joints in accordance with EN 12152: Class AE
- Schlagregendichtheit nach EN 12154: Klasse RE 1200
  Tightness against driving rain in accordance with EN 12154: Class RE 1200
- Schlagregen dynamisch nach ENV 13050: 206 Pa / 619 Pa
  Dynamic driving rain in accordance with ENV 13050: 206 Pa / 619 Pa
- Stoßfestigkeit Nach EN 14019: E5/I5
  Impact resistance in accordance with EN 14019: E5/I5
- Schallschutz DIN EN ISO 140 Teil 3: bis R_w = 41 dB
  Noise insulation DIN EN ISO 140 part 3: up to R_w = 41 dB
- Wärmedurchgang AT 500 F: U_f = 1.7–1.9 W/(m²· K)
  Heat transition AT 500 F: U_f = 1.7–1.9 W/(m²· K)
- Wärmedurchgang AT 500 F-SI: U_f = 1.2–1.4 W/(m²· K)
  Heat transition AT 500 F-SI: U_f = 1.2–1.4 W/(m²· K)
- Einbruchhemmung nach DIN V ENV 1627: WK2
  Burglar resistance in accordance with DIN V ENV 1627: WK2
- CE-Kennzeichnung nach EN 13830: kann durchgeführt werden
  CE mark in accordance with EN 13830: can be carried out

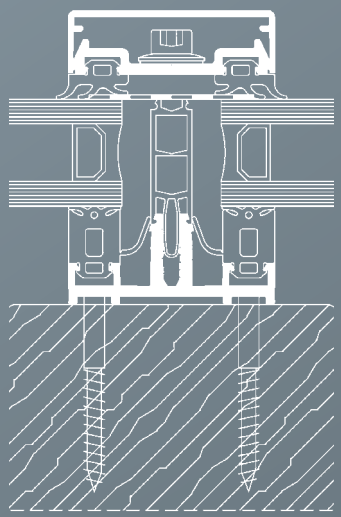

AT 500 F / AT 500 F-SI als Aufsatz auf Holz- oder Stahlunterkonstruktion. Hochwärmegedämmtes Fassadensystem mit gleichem Grundprofil für Pfosten und Riegel.
AT 500 F / AT 500 F-SI as superstructure on timber or steel substructure. Highly thermally insulated facade system with the same basic profile for pillars and bolts.

Das System AKOTHERM AT 500 F Aufsatz-Pfosten ist ein Fassadensystem für großflächige Glasfassaden und hat eine Ansichtsbreite von 50 mm. Es steht eine Vielfalt von äußeren Deckschalen zur Verfügung. Somit kann auch das äußere Erscheinungsbild der Fassade optisch verändert werden. Einsatzelemente wie z. B. Fenster, Dachfenster, Türen usw. können aus dem System AT 730 eingesetzt werden.
The AKOTHERM AT 500 F system with extension pillars is a facade system for large glass facades and has a profile of 50 mm. A number of outer covering shells are available. This also makes it possible to change the outer facade look. Elements such as windows, roof windows, doors etc. from the AT 730 system can be used.

Gerade Schnitte und das patentierte Entwässerungssystem machen ein Ausklinken der Riegelprofile überflüssig. Das bedeutet eine enorme Kostenersparnis bei der Fertigung.
Straight cuts and the patented drainage system require no notching of the bolt profiles. This means significant cost-saving in installation.

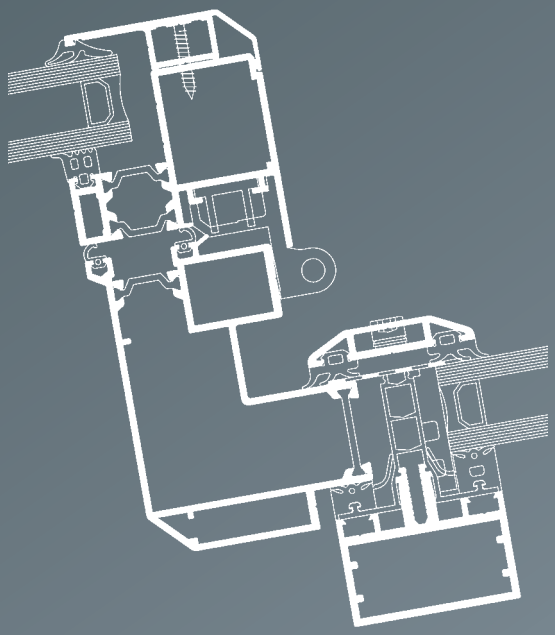

AT 500 Dachfenster
AT 500 Roof window

Das aufschlagende Dachfenster erzielt durch angeschrägte Glasleisten und Blendrahmen eine formschöne Optik. Hohe Wärmedämmung von Blend- und Flügelrahmen wird durch den Einsatz von Polyamidstegen erreicht. Einfache und schnelle Verarbeitung durch stiftbare Eckverbinder zeichnen dieses System ebenso aus wie der Einsatz in verschiedenen Akotherm-Systemen.
The pitched roof window has an appealing look thanks to bevelled glass beads and window frames. The window frames and leaf frames are well insulated against heat by polyamide bars. The simple and quick assembly via corner connectors with pegs and the possibility for installation in different Akotherm systems are both outstanding features of this system.

So ist der Einsatz in das Akotherm Wintergartensystem AT430 ebenso wie in das Fassadensystem AT500 F ohne Probleme möglich.
This makes the installation in the Akotherm conservatory system AT430 and also in the facade system AT500 F possible with no problems at all.

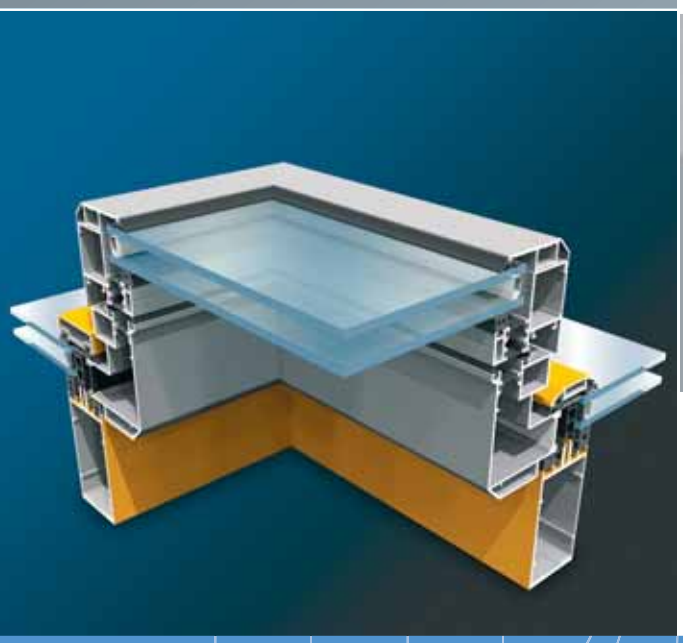

BAUARTEN
CONSTRUCTION TYPES

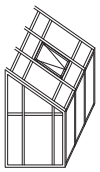

TECHNISCHE MERKMALE
PRODUCT SPECIFICATIONS

- Bautiefen: Rahmen 68 und 90 mm, Fensterflügel 62 mm
  Installation depths: frames 68 and 90 mm, window leaf 62 mm

SYSTEMPRÜFUNG
SYSTEM CHECK

- Fugendurchlässigkeit nach EN 12207: Klasse 4
  Permeability of joints in accordance with EN 12207: Class 4
- Schlagregendichtheit nach EN 12208: E 1350
  Tightness against driving rain in accordance with EN 12208: E 1350
- Widerstandsfähigkeit Windlast nach EN 12210: C 3
  Resistance to wind load in accordance with EN 12210: C 3

PROFILSYSTEME
PROFILE SYSTEMS

FÜR FASSADEN
FOR FACADES

Dachfenster / Roof window

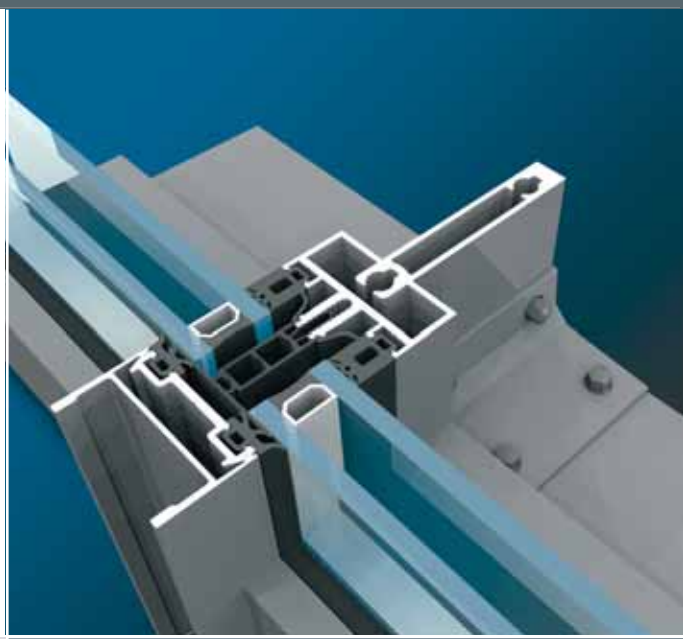

PROFILSYSTEME

FÜR FASSADEN

AT 500 F Stahloptik

TECHNISCHE MERKMALE

- Ansichtsbreite: Pfosten, Riegel und Deckschalen 50 mm
- Bautiefe: Pfosten und Riegel von 32–195 mm, Deckschalen von 9–30 mm
- Glasscheibendicke: bis 44 mm
- Glasscheibengewicht: bis 250 kg

SYSTEMPRÜFUNG

- Fugendurchlässigkeit nach EN 12152: Klasse AE
- Schlagregendichtheit nach EN 12154: Klasse RE 1200
- Schlagregendynamisch nach ENV 13050: 206 Pa / 619 Pa
- Stoßfestigkeit Nach EN 14019: E5 / I5
- Schallschutz DIN EN ISO 140 Teil 3: bis R_w = 41 dB
- Wärmedurchgang AT 500 F: U_f = 1.7–1.9 W/(m²· K)
- Wärmedurchgang AT 500 F-SI: U_f = 1.2–1.4 W/(m²· K)
- Einbruchhemmung nach DIN V ENV 1627: WK2
- CE-Kennzeichnung nach EN 13830: kann durchgeführt werden

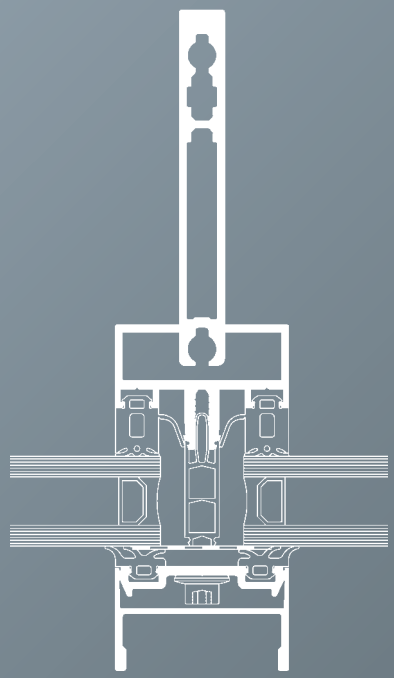

AT 500 F Stahloptik
Hochwärmegedämmtes Fassadensystem mit gleichen Profilen für Pfosten und Riegel.

Das System AKOTHERM AT 500 F in Stahloptik ist ein Fassadensystem für großflächige Glasfassaden und hat eine Ansichtsbreite von 50 mm. Durch verschiedene Pfosten- und Riegelprofile können die unterschiedlichsten gestalterischen Wünsche der Bauherren erfüllt werden. Außerdem steht eine Vielfalt von äußeren Deckschalen zur Verfügung. Somit kann auch das äußere Erscheinungsbild der Fassade optisch verändert werden. Einsatzelemente wie z. B. Fenster, Dachfenster, Türen usw. können aus dem System AT 730 eingesetzt werden. Sonderprofile für Wandanschlüsse, Innen- und Außenecken usw. sind vorhanden.
Die Besonderheit dieses Systems liegt in der Möglichkeit, für Pfosten und Riegel die gleichen Profile zu verwenden. Hierdurch wird der Verschnitt auf ein Minimum beschränkt. Diese spezielle Verbindertechnik und das patentierte Entwässerungssystem machen ein Ausklinken der Riegelprofile überflüssig.

Das bedeutet eine enorme Kostenersparnis bei der Fertigung.

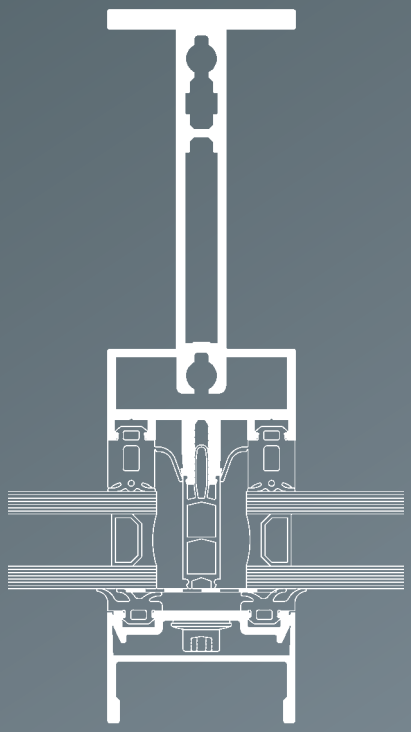

AT 500 Steel look
Highly thermally insulated facade system with the same profiles for pillars and bolts.

The AKOTHERM AT 500 F system in steel look is a facade system for large glass facades and has a profile of 50 mm. With the different pillar and bolt profiles, the most diverse creative requests of clients can be fulfilled. A number of outer covering shells are available. This also makes it possible to change the outer facade look. Elements such as windows, roof windows, doors etc. from the AT 730 system can be used. Special profiles for wall connections, interior and exterior corners etc. are available.
The special feature of this system is the possibility of using the same profiles for pillars and bolts. This reduces cutting to a minimum. A special connector technology and the patented drainage system require no notching of the bolt profiles.

This means significant cost-saving in installation.

PRODUCT SPECIFICATIONS

- Profile: pillars, bolts and covering shells 50 mm
- Installation depth: pillars and bolts 32–195 mm, covering shells between 9–30 mm
- Glass pane thickness: up to 44 mm
- Glass pane weight: up to 250 kg

SYSTEM CHECK

- Permeability of joints in accordance with EN 12152: Class AE
- Tightness against driving rain in accordance with EN 12154: Class RE 1200
- Dynamic driving rain in accordance with ENV 13050: 206 Pa / 619 Pa
- Impact resistance in accordance with EN 14019: E5 / I5
- Noise insulation DIN EN ISO 140 part 3: up to R_w = 41 dB
- Heat transition AT 500 F: U_f = 1.7–1.9 W/(m²· K
- Heat transition AT 500 F-SI: U_f = 1.2–1.4 W/(m²· K)
- Burglar resistance in accordance with DIN V ENV 1627: WK2
- CE mark in accordance with EN 13830: can be carried out

PROFILE SYSTEMS

FOR FACADES

AT 500 F Steel look

BAUARTEN
CONSTRUCTION TYPES

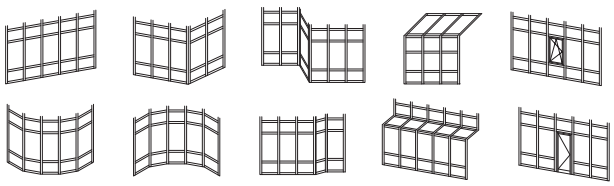

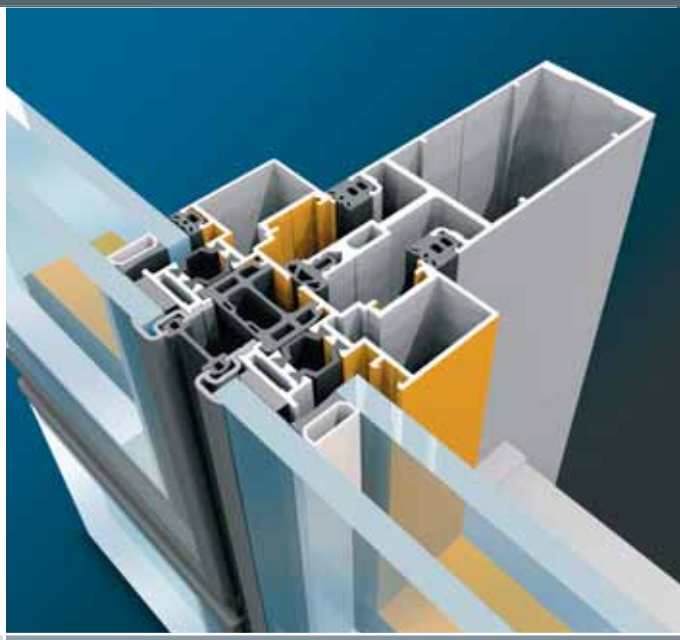

PROFILSYSTEME

FÜR FASSADEN

AT 500 SG

TECHNISCHE MERKMALE

- Ansichtsbreite: Pfosten und Riegel 50 mm
- Bautiefe: Pfosten und Riegel von 32–195 mm
- Glasscheibendicke: 24–36mm
- Glasscheibengewicht: entsprechend Flügelbeschlag
- Wärmedurchgang AT 500 SG: U_f = bis 2,7 W/(m^2· K)
- Klebefuge entsprechend ETAG 002 bis minus 40 Grad Celsius
- Systemprüfungen entsprechend ETAG 002

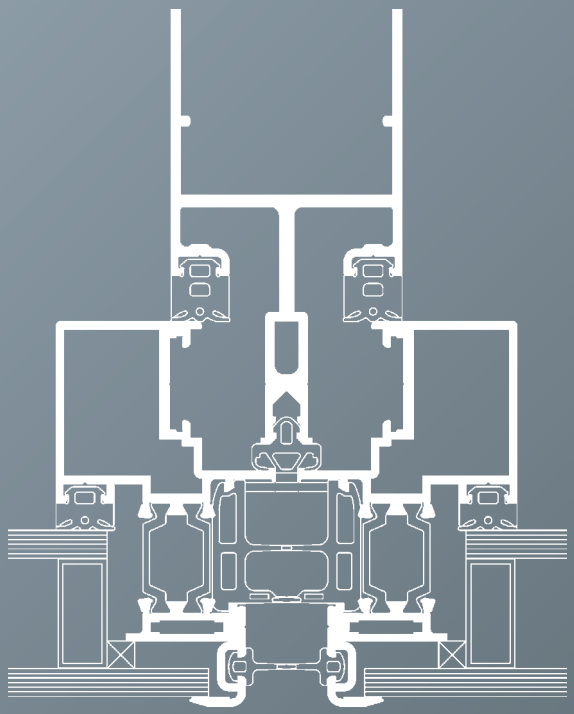

AT 500 SG
Structural-Glazing-Fassadensystem in wärmegedämmter und unisolierter Ausführung.

Das System AKOTHERM AT 500 SG ist ein Fassadensystem für großflächige Glasfassaden und hat eine Pfosten-Ansichtsbreite von 50 mm. Durch verschiedene Pfosten- und Riegelprofile können die unterschiedlichsten technischen Anforderungen realisiert werden. Außerdem stehen unterschiedliche Glashalteprofile zur Verfügung, die auch eine Element-Optik ermöglichen. Somit kann auch das äußere Erscheinungsbild der Fassade optisch verändert werden. Das Fassadensystem beinhaltet die Möglichkeit, handelsübliche Senk-Klapp- und Parallel-Ausstell-Beschläge einzusetzen.

Sonderprofile für Wandanschlüsse, Innen- und Außenecken usw. sind vorhanden.

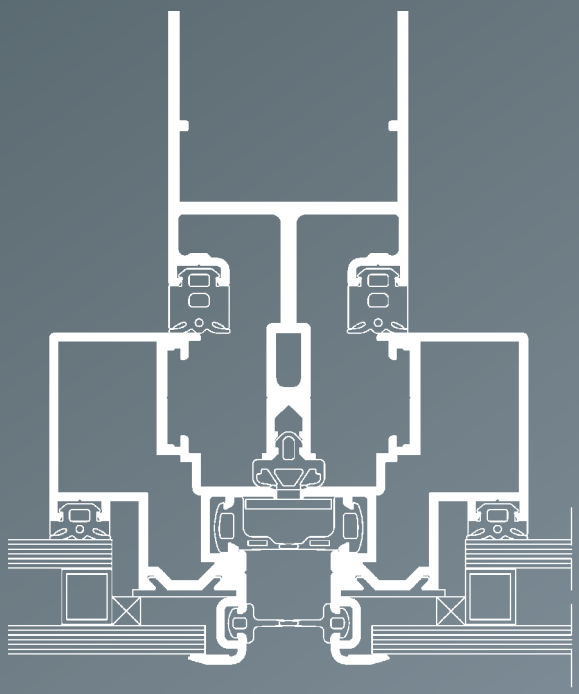

AT 500 SG
Structural glazing facade systems with and without heat insulation.

The AKOTHERM AT 500 SG is a facade system for large glass facades and has a pillar profile of 50 mm. With the different pillar and bolt profiles, the most diverse technical demands can be fulfilled. Different glass holder profiles are available for an element look. This also makes it possible to change the outer facade look. The profile also allows the installation of commercially available lower/tilt fittings and parallel extension fittings.

Special profiles for wall connections, interior and exterior corners etc. are available.

BAUARTEN
CONSTRUCTION TYPES

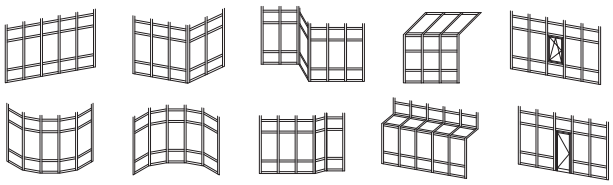

PRODUCT SPECIFICATIONS

- Profile: pillars and bolts 50 mm
- Installation depth: pillars and bolts between 32–195 mm
- Glass pane thickness: 24–36 mm
- Glass pane weight: depending on the leaf fitting
- Heat transition AT 500 SG: U_f = up to 2.7 W/(m²· K)
- Glued joint according to ETAG 002 up to minus 40 degrees Celsius
- System checks according to ETAG 002

PROFILE SYSTEMS

FOR FACADES

AT 500 SG

IDEEN. SYSTEME. PARTNERSCHAFT.
IDEAS. SYSTEMS. PARTNERSHIP.

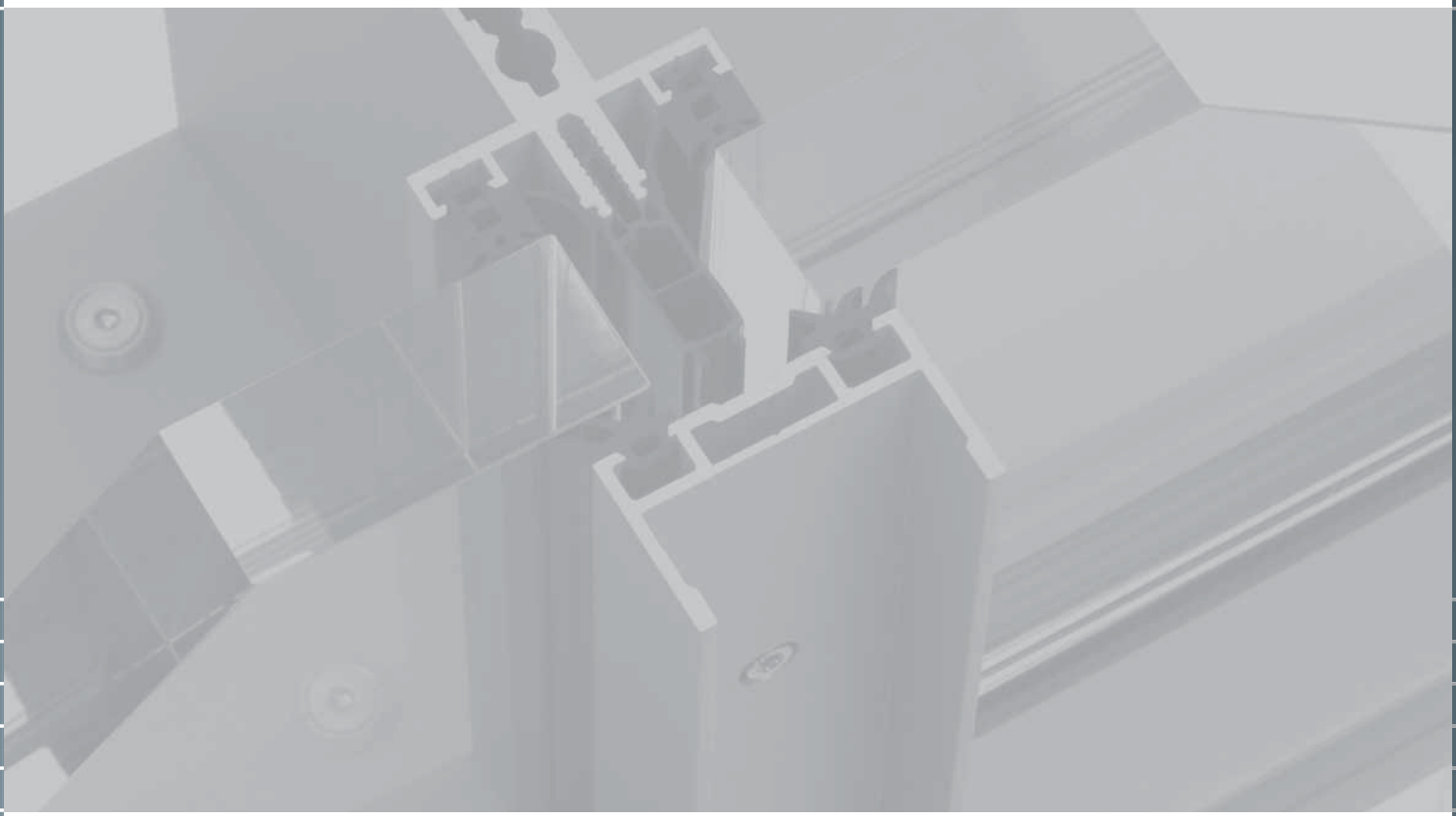

AKOTHERM GmbH
Aluminium-Profilsysteme
Werftstraße 27
D-56170 Bendorf
Phone: +49 (0) 2622 9418-0
Fax: +49 (0) 2622 9418-255
E-Mail: info@akotherm.de
Internet: www.akotherm.de

AKOTHERM®
ALUMINIUM-PROFILSYSTEME
FENSTER TÜREN FASSADEN WINTERGÄRTEN